Barredora Mecánica

B 200 H

DATOS TÉCNICOS

GENERAL		BD 202 HL
Peso máximo autorizado	kg	-
Peso en vacío	kg	2300
Altura total	mm	2275
Anchura total	mm	2175
Longitud total	mm	3500/4990
MOTOR		
Marca	-	KUBOTA
Modelo	-	V1505
Potencia	kW	22.7
Par	N·m@rpm	95,6@2000
N° de cilindros	-	4
Consumo	l/h	6,47
CONDUCCIÓN		
Velocidad máxima	km/h	20
Velocidad máxima de trabajo	km/h	20
Pendiente superable (a plena carga)	%	42
Radio exterior de giro	mm	4190
Neumáticos	-	10.0/80-12"TL (10PR)
CAJA RESIDUOS		
Capacidad	l	900
Material	-	Acero
Altura de descarga	mm	1500
Ancho de descarga	mm	900
SISTEMA DE BARRIDO		
N° cepillos	-	2
Material boca y brazos	-	Acero
Anchura máxima efectiva barrido	mm	1720
Aspersores	-	4
DEPÓSITO DE AGUA		
Capacidad	l	350
Material	-	HDPE Rotomoldeo
Caudal bomba de agua	l/min	12,5
Presión bomba de agua	bar	2,5

DIMENSIONES

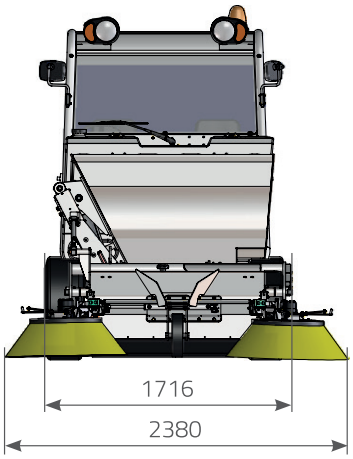

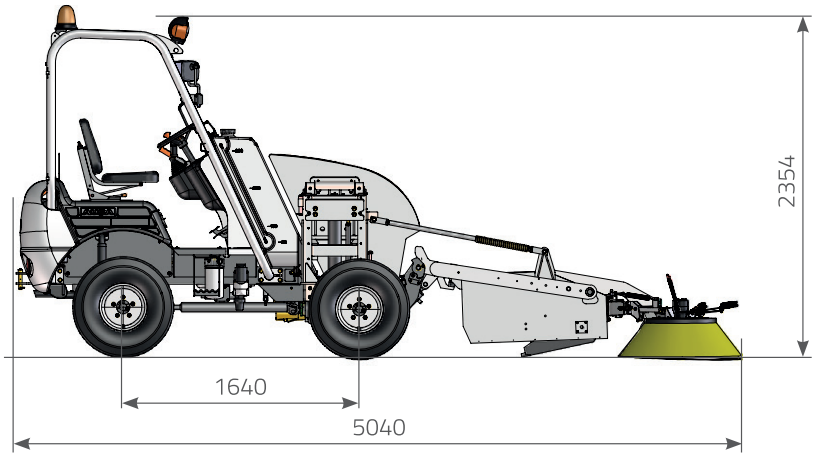

www.excelway.eu

Los materiales y especificaciones pueden estar sujetos a cambios sin previo aviso. Las imágenes pueden incluir equipamientos no estándar o no disponibles según las versiones.

El logotipo y la identidad corporativa, son propiedad de AUSA y no pueden utilizarse sin su autorización.